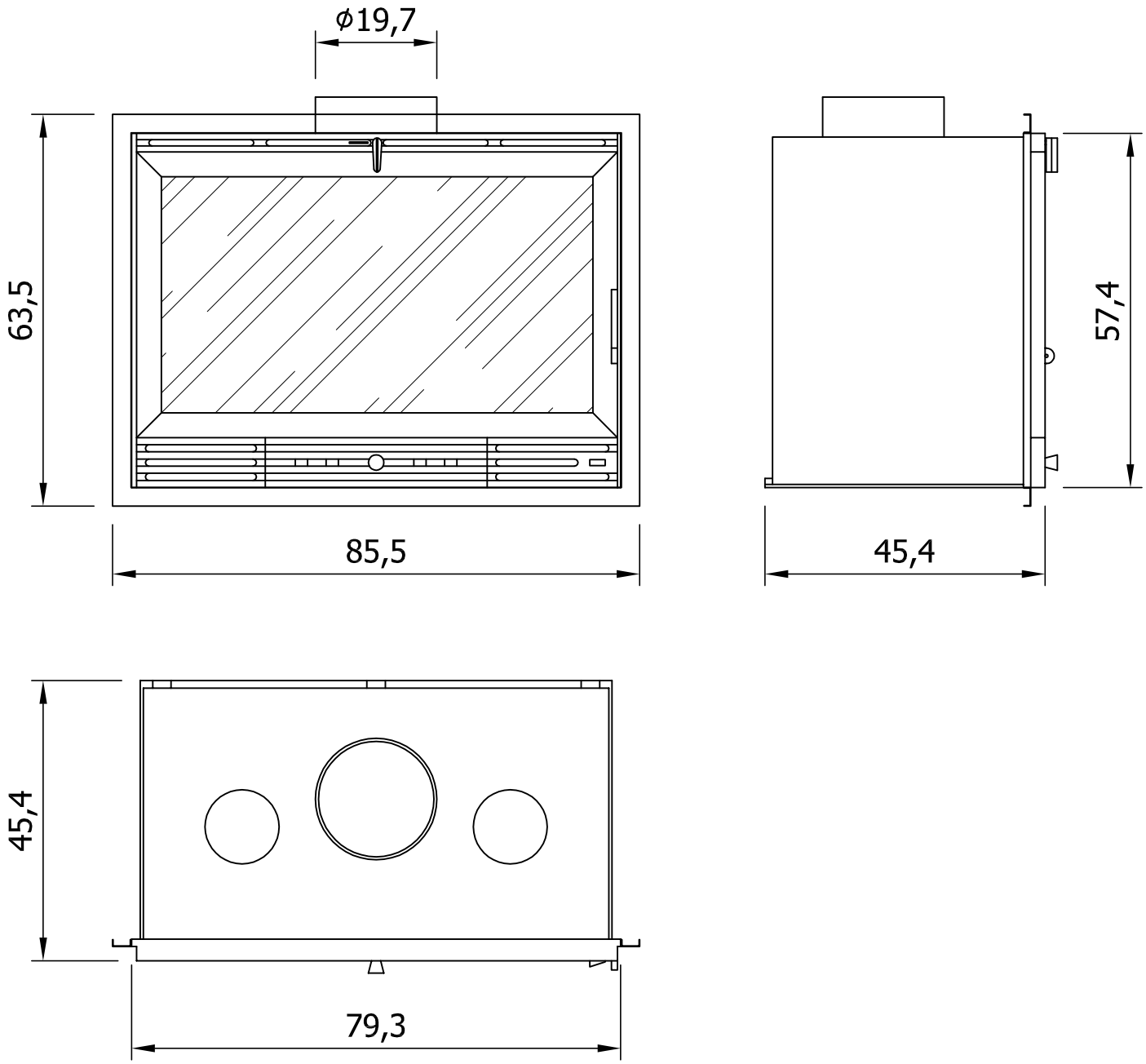
ϕ19,7
63,5
85,5
57,4
45,4
45,4
79,3