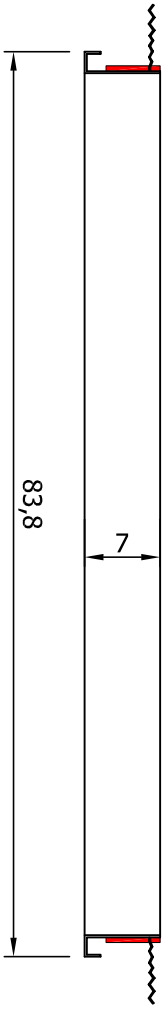
83,8
7

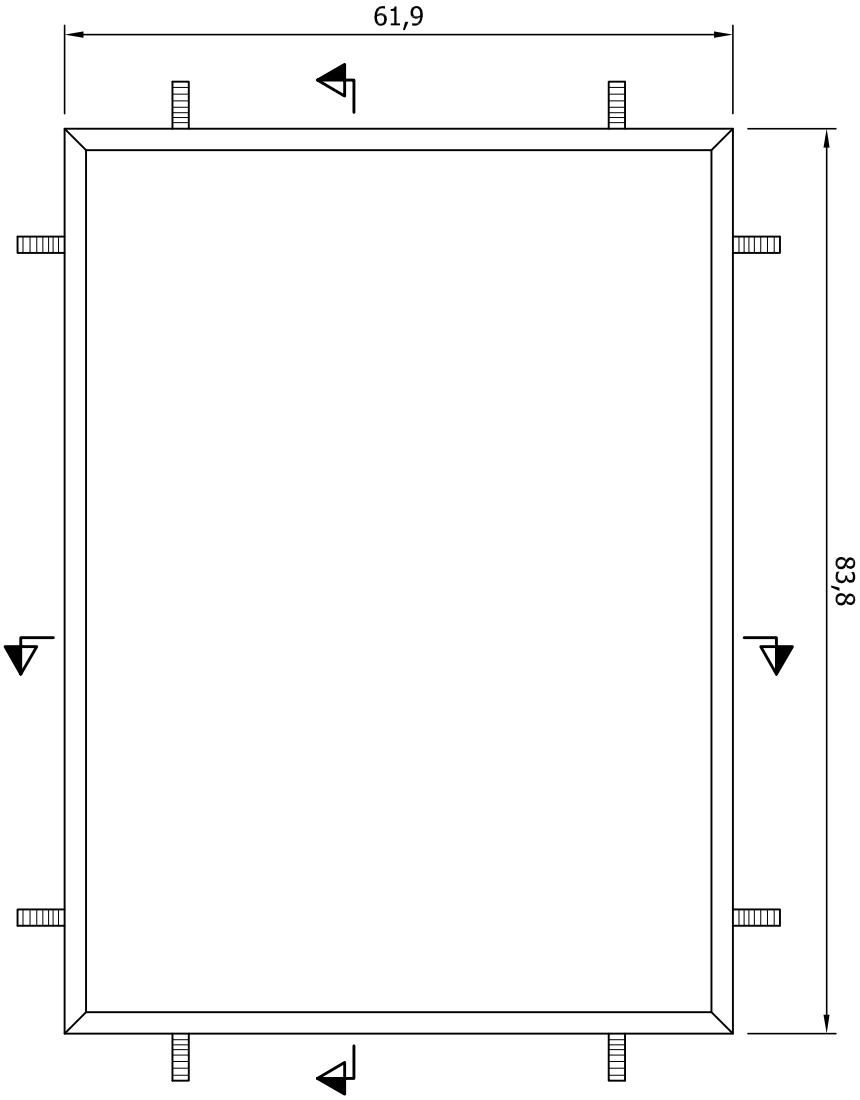
61,9
83,8

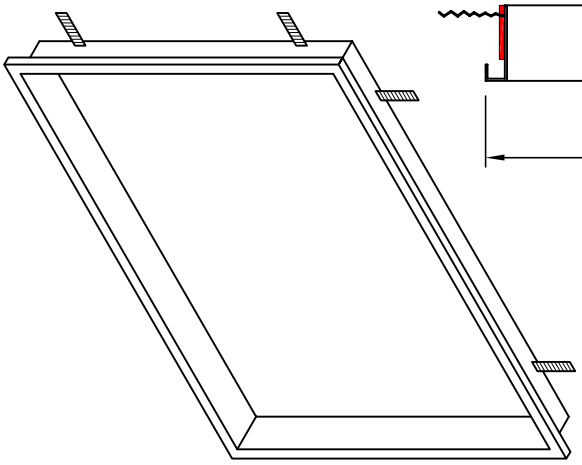

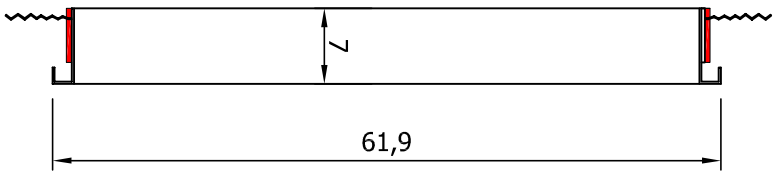
7
61,9